ULTRA SV/SL/SLX

SV

SL

ULTRA V con bocche contrapposte, ULTRA L con bocche in linea.
ULTRA V with top and bottom bores, ULTRA L with in-line bores.

GENERALITÀ / *FEATURES*

Pompe centrifughe multistadio verticali con corpo pompa e parte idraulica in acciaio cromo-nickel AISI 304. Movimentazione di liquidi non carichi dei settori civili, agricoli ed industriali; sistemi di pressurizzazione; irrigazione; acque potabili o con glicole in soluzione; trattamento acque; industria alimentare; riscaldamento e condizionamento; sistemi di lavaggio.

Stainless steel multistage vertical pumps. Pumping of clean non-loaded fluids in the domestic; agricultural and industrial sectors; pressurizing system; irrigation; drinking and glycol water; water treatment; food industry; heating and air conditioning; washing system.

MATERIALI / *MATERIALS*

- Corpo pompa: ghisa (SV-SL), acciaio cromo-nickel AISI 304 (SLX a richiesta)
- Camicia, giranti, diffusori, disco tenuta meccanica: acciaio cromo-nickel AISI 304
- Albero: acciaio cromo-nickel AISI 304
- Supporto motore: ghisa
- Tenuta meccanica: ceramica-grafite fino a 6 stadi / grafite-carburo di silicio da 7 stadi
- Cuscinetto intermedio guida-albero: ceramica-carburo di tungsteno
- Guarnizioni corpo pompa: EPDM

- *Pump body: cast iron (SV-SL), stainless steel AISI 304 (SLX on request)*
- *Shell, impellers, diffusers, mechanical seal disc holder: AISI 304 chromo-nickel steel*
- *Pump shaft: AISI 304 chromo-nickel steel*
- *Motor bracket: cast-iron*
- *Mechanical seal: ceramic-graphite up to 6 stages - graphite-silicon carbide from 7 stages*
- *Intermediate shaft guiding stage bush: ceramic-tungsten carbide*
- *Pump body gasket: EPDM*

MOTORE / *MOTOR*

- Motore a 2 poli ad induzione
- Monofase 230V-50Hz con protezione termica fino a 1,85 kW
- Trifase 230/400V-50Hz
- Isolamento classe F
- Protezione IP44; IP55 da 4,5 HP

- *2 pole indution motor*
- *Single-phase 230V-50Hz with motor protection up to 1,85 kW*
- *Three-phase 230/400V-50Hz*
- *Insulation class F*
- *Protection degree IP44; IP55 from 4,5 HP*

LIMITI DI IMPIEGO / *OPERATING CONDITIONS*

- Pressione massima di esercizio 8 bar fino a 6 giranti; 14 bar da 7 giranti
- Temperatura d'esercizio del liquido pompato: da +5° a 90°C (SV); -15°C +110°C (SL-SLX)

- *Maximum working pressure: 8 bar up to 6 impellers; 14 bar from 7 impellers*
- *Maximum liquid temperature: from +5° up to 90°C (SV); -15°C +110°C (SL-SLX)*

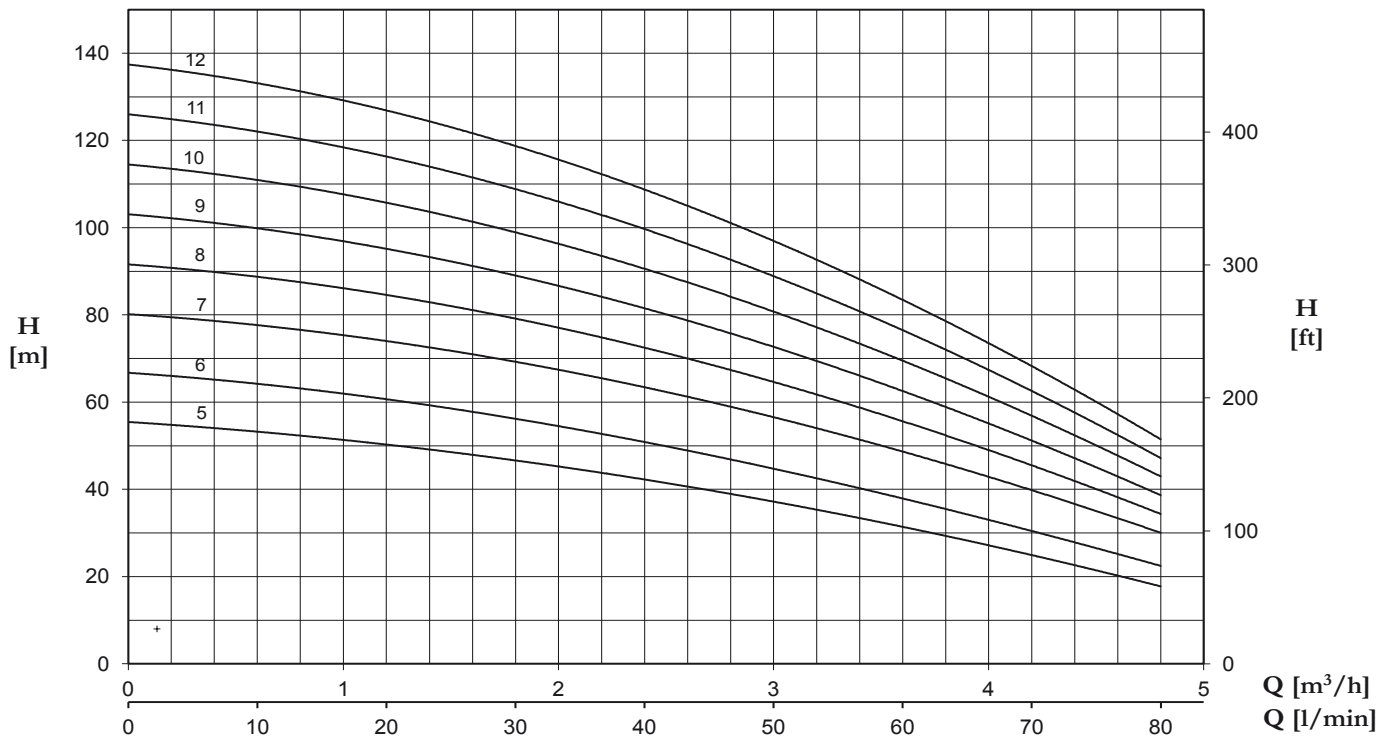

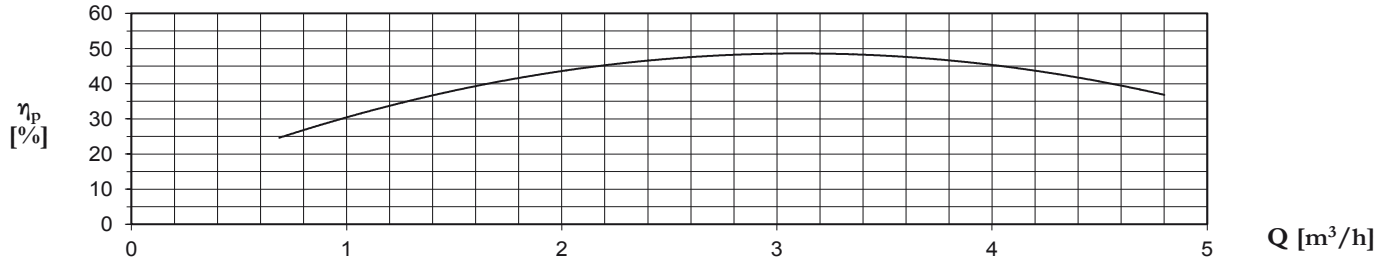

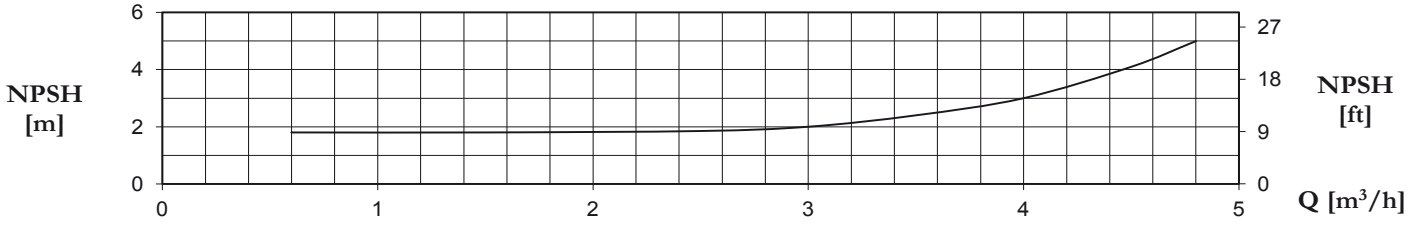

CARATTERISTICHE TECNICHE A 2900 GIRI / *TECHNICAL PERFORMANCE AT 2900 RPM*

Modello *Model*		P2		A		Q (m³/h -l/min)						
						0	0,6	1,2	1,8	2,4	3,6	4,8
						0	10	20	30	40	60	80
1~	3~	(HP)	(kW)	1x230V 50Hz	3x400V 50Hz	H (m)						
U 3...-100/5	U 3...-100/5T	1	0,75	4,4	1,7	55,3	53,5	50,3	46,5	42,1	31,6	17,7
U 3...-120/6	U 3...-120/6T	1,2	0,9	5,1	2,5	66,6	64,4	60,8	56,0	50,7	38,1	22,4
U 3...-150/7	U 3...-150/7T	1,5	1,1	6,4	2,7	80,1	77,7	74,2	69,1	63,3	48,8	30,0
U 3...-180/8	U 3...-180/8T	1,8	1,3	6,9	2,7	91,5	88,8	84,8	79,0	72,3	55,8	34,3
U 3...-200/9	U 3...-200/9T	2	1,5	7,7	3,0	103,0	99,9	95,4	88,8	81,4	62,7	38,6
U 3...-250/10	U 3...-250/10T	2,5	1,8	9,2	3,7	114,4	111,0	106,0	98,7	90,4	69,7	42,9
U 3...-280/11	U 3...-280/11T	2,8	2,1	9,7	3,9	125,9	122,1	116,6	108,6	99,5	76,7	47,1
U 3...-300/12	U 3...-300/12T	3	2,2	10,3	4,3	137,3	133,2	127,2	118,5	108,5	83,7	51,4

ULTRA SV/SL/SLX

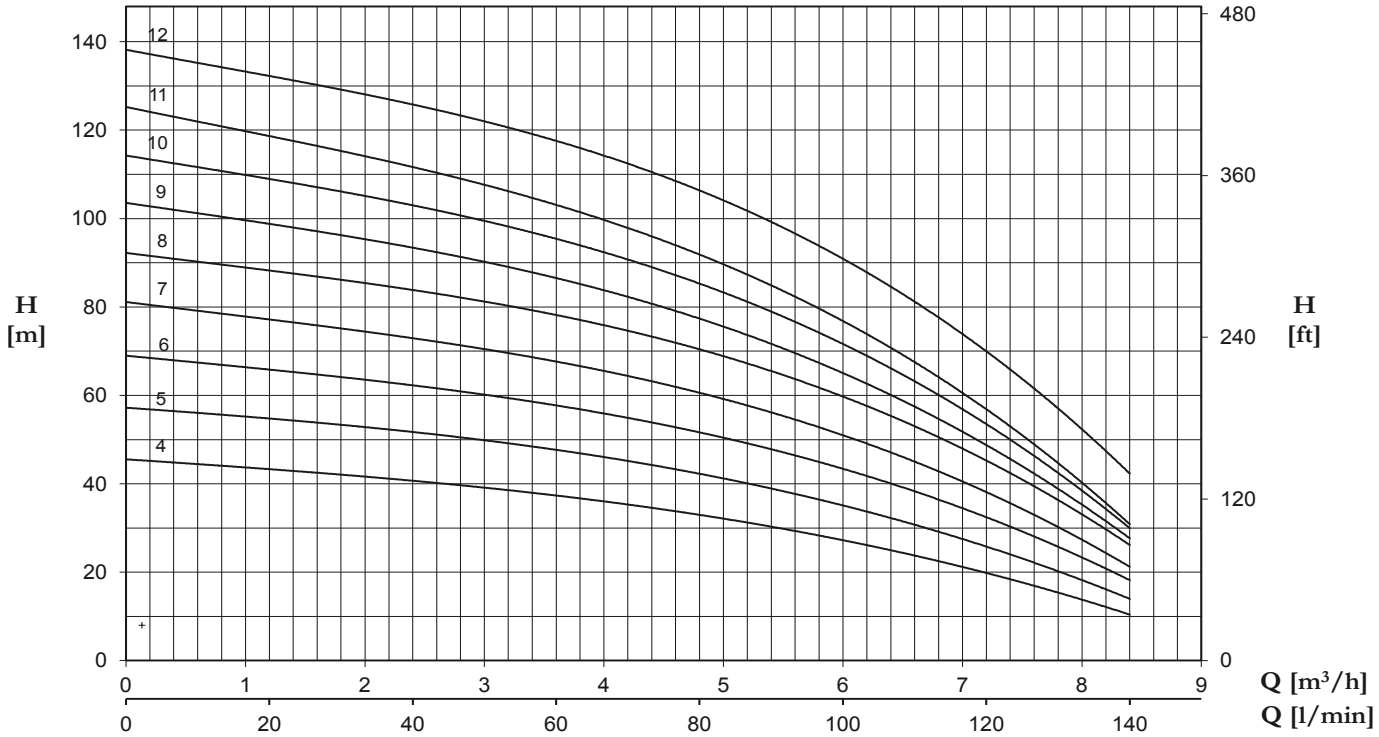

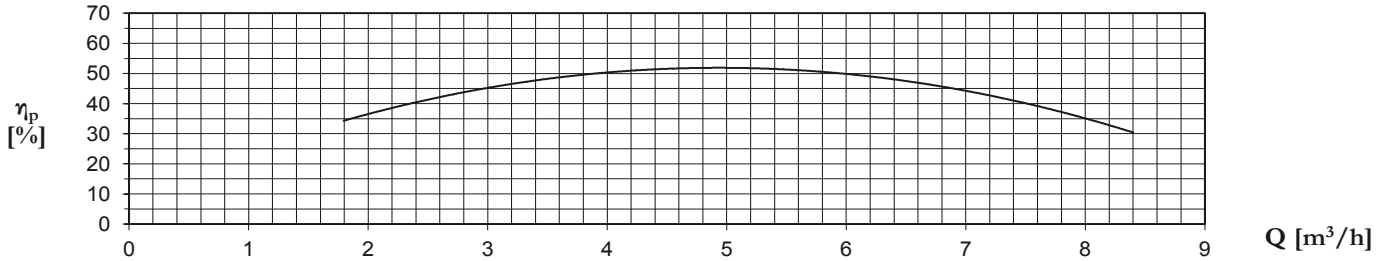

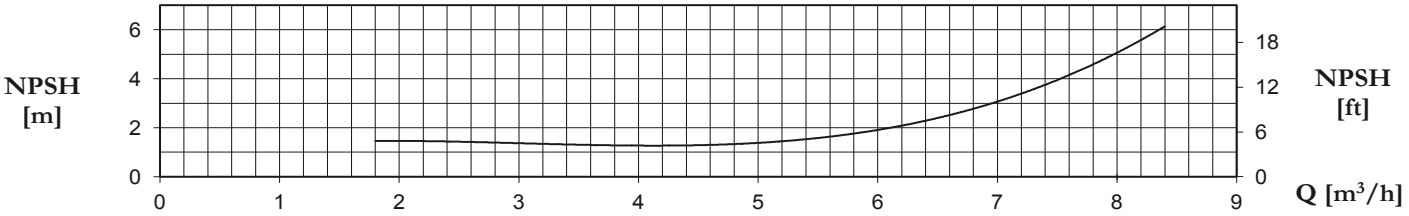

CARATTERISTICHE TECNICHE A 2900 GIRI / ***TECHNICAL PERFORMANCE AT 2900 RPM***

Modello *Model*		P2		A		Q (m³/h -l/min)							
						0	1,8	2,4	3,6	4,8	6	7,2	8,4
						0	30	40	60	80	100	120	140
1~	3~	(HP)	(kW)	1x230V 50Hz	3x400V 50Hz	H (m)							
U 5...-120/4	U 5...-120/4T	1,2	0,9	4,9	2,4	45,5	42,2	40,7	37,2	32,9	27,4	19,8	10,4
U 5...-150/5	U 5...-150/5T	1,5	1,1	6,5	2,7	57,2	53,4	51,7	47,6	42,3	35,2	25,7	14,0
U 5...-180/6	U 5...-180/6T	1,8	1,3	7,3	3	68,9	64,4	62,3	57,5	51,5	43,5	32,6	18,1
U 5...-200/7	U 5...-200/7T	2	1,5	8,7	3,3	81	75,5	73	67,4	60,3	51,0	38,6	21,0
U 5...-250/8	U 5...-250/8T	2,5	1,9	10,1	4	92,1	86,5	84,0	77,8	70,1	60	45,5	26
U 5...-280/9	U 5...-280/9T	2,8	2,1	11	4,2	103,4	96,7	93,5	86	77,1	65,6	48,7	27,6
U 5...-300/10	U 5...-300/10T	3	2,2	11,9	4,7	114,2	106,4	102,9	95,2	85,2	72,0	53,3	30
U 5...-350/11	U 5...-350/11T	3,5	2,6	12,9	4,9	125,1	115,7	111,8	102,6	91,6	77,1	57,1	30,7
	U 5...-380/12T	3,8	2,8		6,0	138,1	129,4	125,9	117,4	106	91,2	70,1	42,2

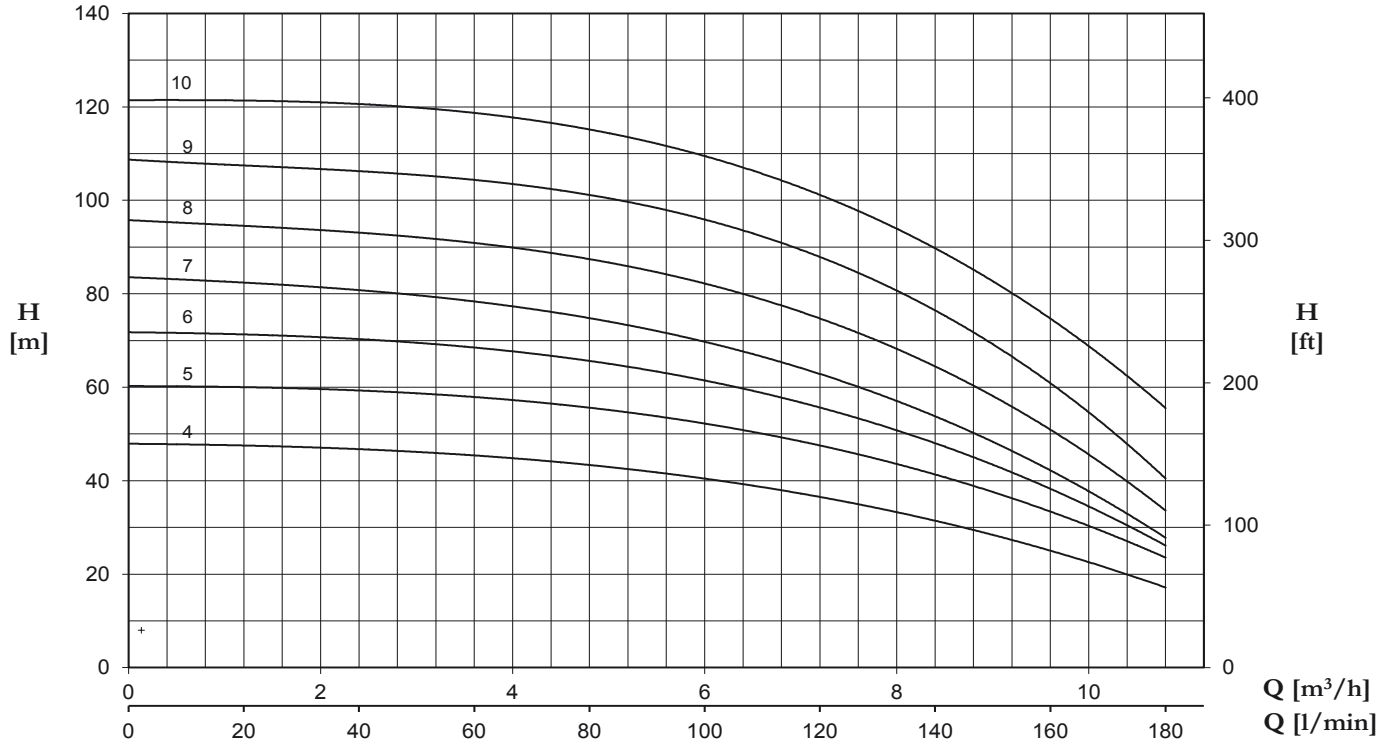

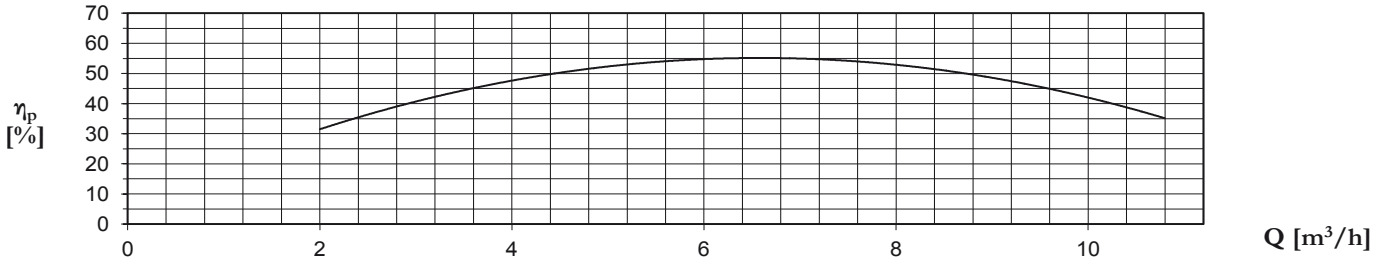

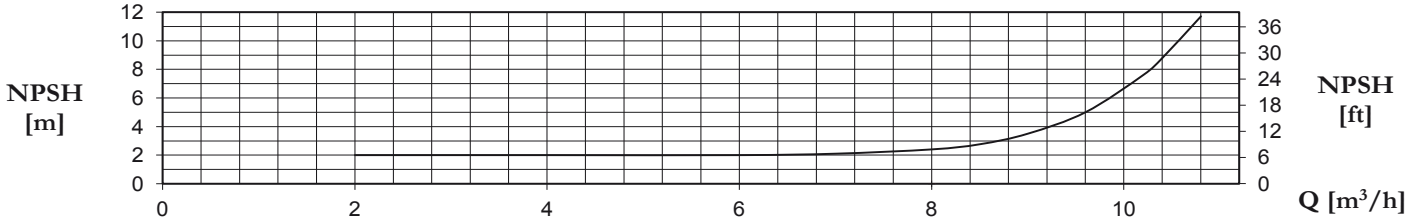

CARATTERISTICHE TECNICHE A 2900 GIRI / *TECHNICAL PERFORMANCE AT 2900 RPM*

Modello *Model*		P2		A		Q (m³/h -l/min)								
						0	2,4	3,6	4,8	6	7,2	8,4	9,6	10,8
						0	40	60	80	100	120	140	160	180
1~	3~	(HP)	(kW)	1x230V 50Hz	3x400V 50Hz	H (m)								
U 7...-180/4	U 7...-180/4T	1,8	1,3	7,7	3,1	48,0	46,3	45,7	43,6	40,4	36,4	31,4	25,0	17,2
U 7...-250/5	U 7...-250/5T	2,5	1,9	10,2	4,1	60,3	59,0	58,2	55,7	52,2	47,4	41,3	33,5	23,5
U 7...-300/6	U 7...-300/6T	3	2,2	11,4	4,8	71,8	70,0	68,9	65,7	61,3	55,4	48,1	38,5	26,0
	U 7...-350/7T	3,5	2,6		5,1	83,5	80,7	78,8	74,7	69,4	62,6	53,9	42,7	27,5
	U 7...-400/8T	4	3		6	95,6	93,3	91,4	87,2	81,6	74,2	64,8	51,9	33,0
	U 7...-450/9T	4,5	3,4		6,5	108,5	106,5	105,1	101,0	95,0	87,2	76,6	62,6	39,5
	U 7...-550/10T	5,5	4		7,9	121,5	120,1	119,3	115,3	109,2	100,8	89,8	75,0	55,4

ULTRA SV/SL/SLX

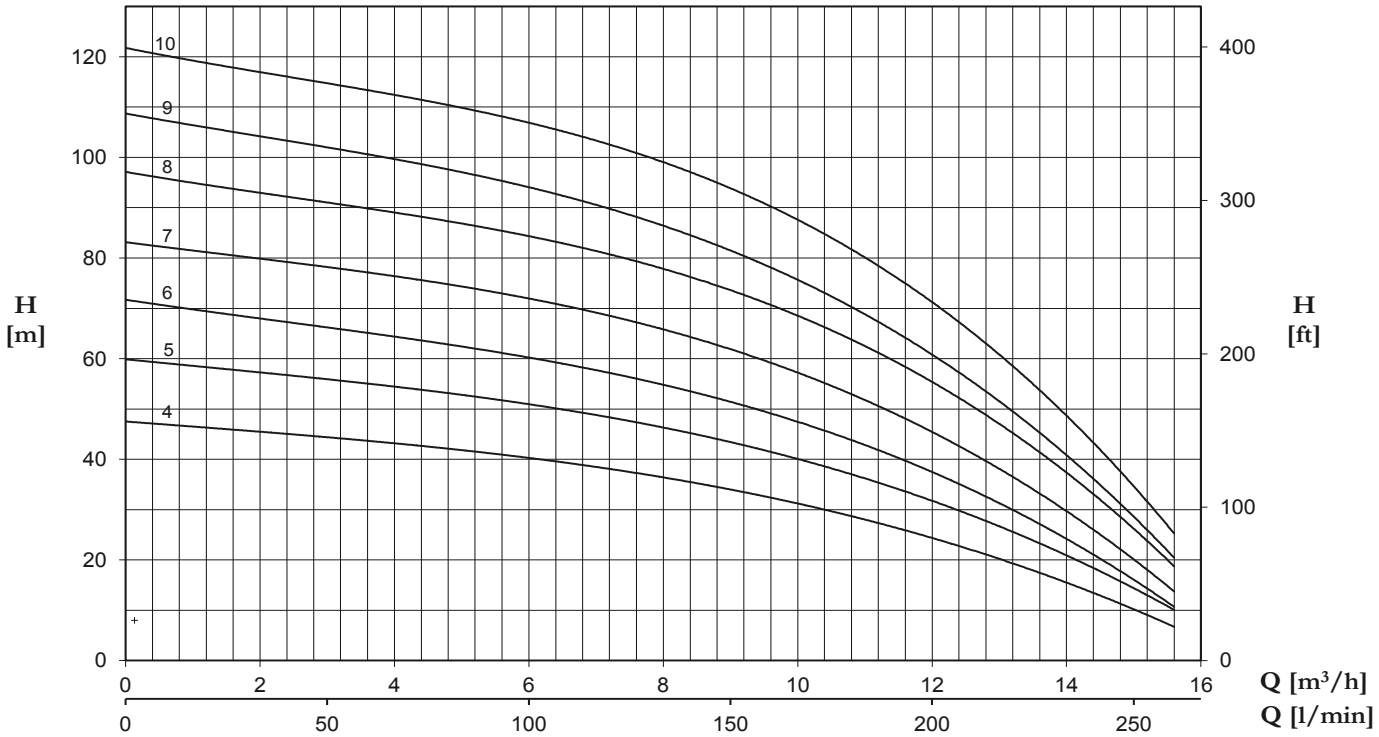

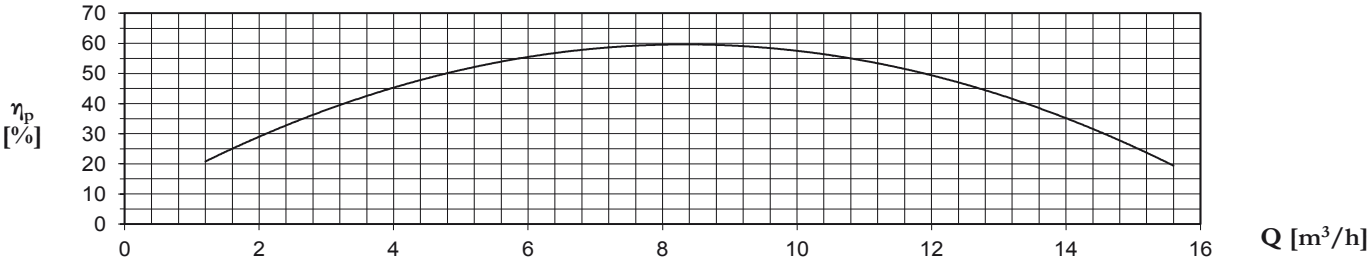

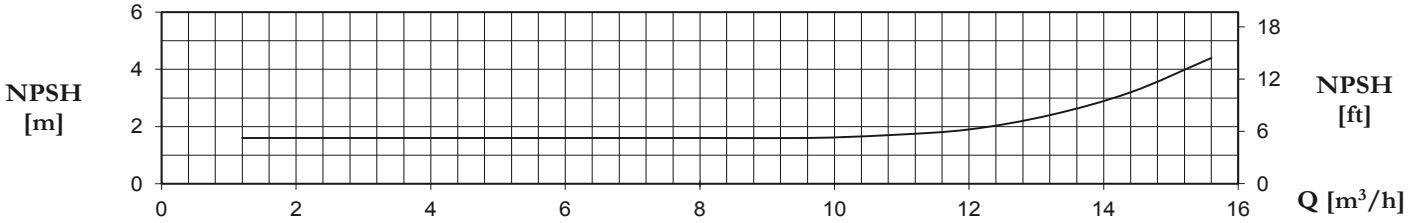

CARATTERISTICHE TECNICHE A 2900 GIRI / *TECHNICAL PERFORMANCE AT 2900 RPM*

Modello *Model*		P2		A		Q (m³/h -l/min)											
						0	3,6	4,8	6	7,2	8,4	9,6	10,8	12	13,2	14,4	15,6
						0	60	80	100	120	140	160	180	200	220	240	260
1~	3~	(HP)	(kW)	1x230V 50Hz	3x400V 50Hz	H (m)											
U 9...-200/4	U 9...-200/4T	2	1,5	8,4	3,3	47,6	43,5	42,1	40,1	38,1	35,7	32,7	28,9	24,3	19	13,1	7,1
U 9...-250/5	U 9...-250/5T	2,5	1,85	10,8	4,3	60	54,8	53	51	48,2	45,4	42	37,3	31,6	25	18	10,6
U 9...-300/6	U 9...-300/6T	3	2,2	12,5	4,9	71,8	64,9	63	59,9	57	53,7	49,7	44,3	37	29,5	20,8	11,1
	U 9...-400/7T	4	3		5,8	83,3	76,7	74,9	71,8	68,3	64,6	59,9	53,5	44,8	35,9	25,7	14,3
	U 9...-450/8T	4,5	3,31		6,4	97,3	89,5	87,3	84	80,5	75,6	71,6	64,8	54,9	44	32,4	19,7
	U 9...-500/9T	5	3,7		7	109	100	97,6	93,6	89,5	85	79,4	71,6	60,1	48	34,9	21,9
	U 9...-550/10T	5,5	4		8,3	122	112,8	110,5	106,5	102,2	97,3	91,6	82,8	70,7	57,1	42,3	26,5

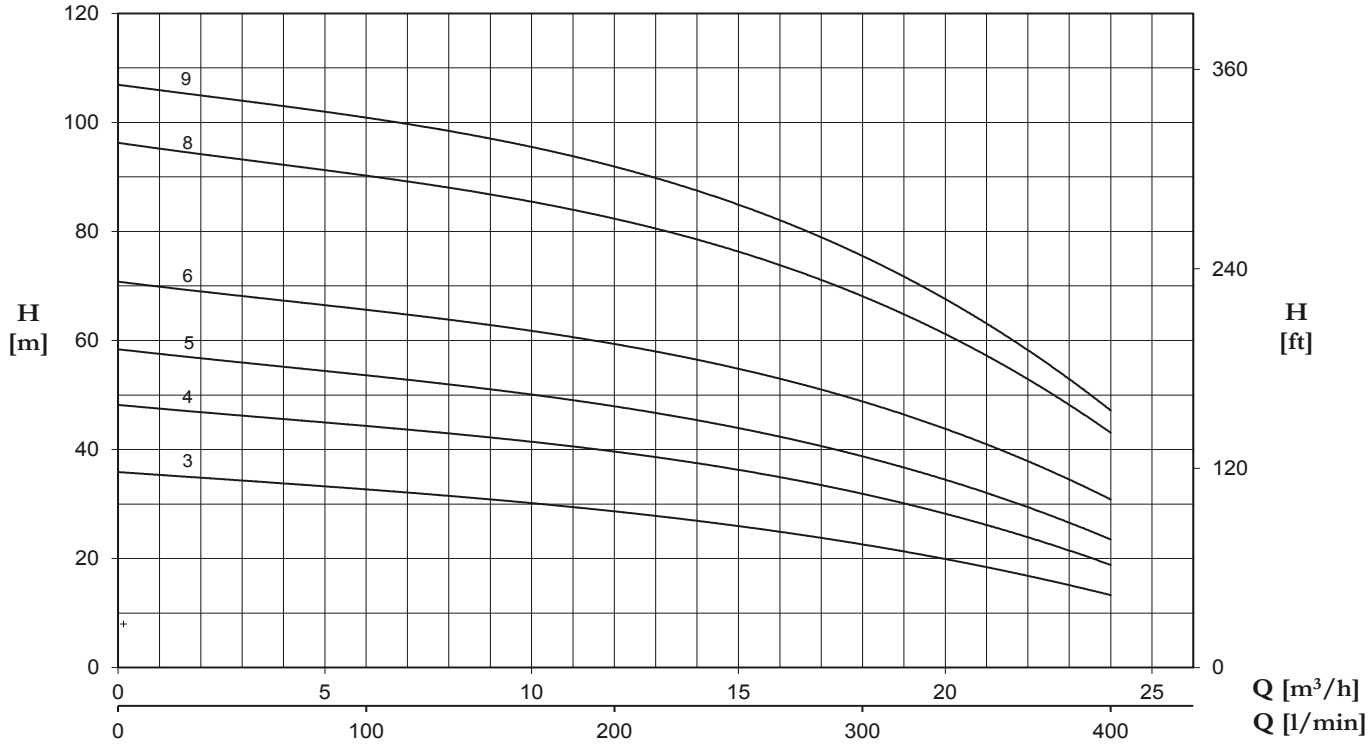

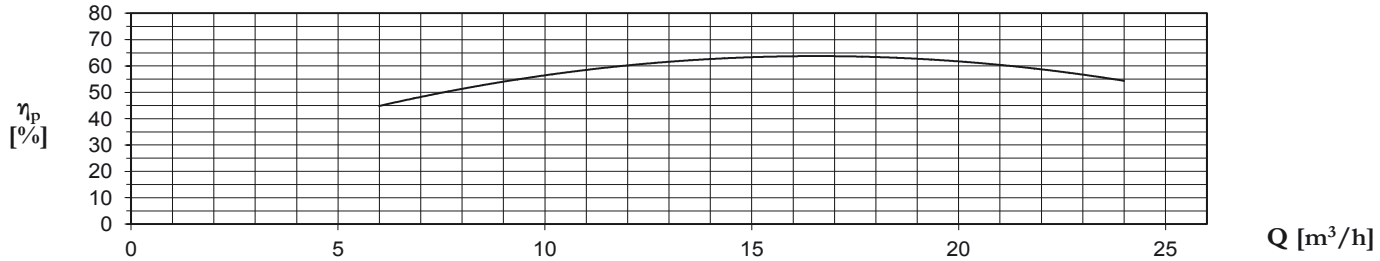

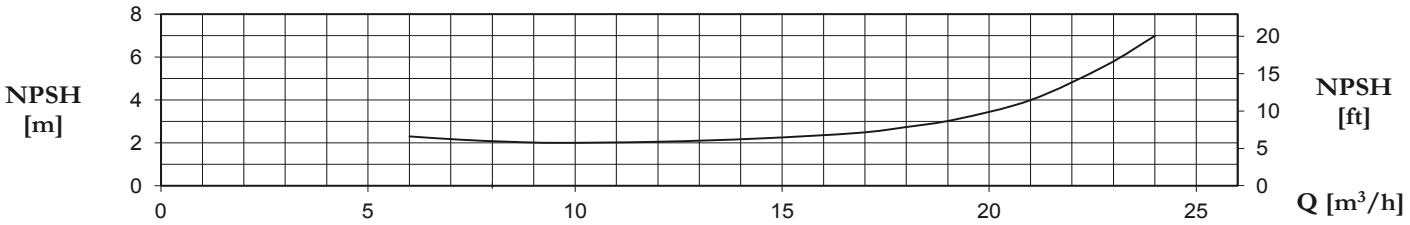

CARATTERISTICHE TECNICHE A 2900 GIRI / *TECHNICAL PERFORMANCE AT 2900 RPM*

Modello *Model*	P2		A	Q (m³/h -l/min)																
				0	6	7,2	8,4	9,6	10,8	12	13,2	14,4	15,6	16,8	18	19,2	20,4	21,6	22,8	24
				0	100	120	140	160	180	200	220	240	260	280	300	320	340	360	380	400
3~	(HP)	(kW)	3x400V 50Hz	H (m)																
U 18...-250/3T	2,5	1,85	4,4	35,7	33,1	32,3	31,3	30,4	29,4	28,4	27,4	26,3	25,1	24	22,8	21,4	19,6	17,8	15,4	12,9
U 18...-400/4T	4	3	5,7	47,9	45	44	42,8	41,7	40,5	39,1	37,8	36,6	35,2	33,9	32,2	30,2	28,0	25,1	22,1	18,1
U 18...-450/5T	4,5	3,31	6,7	58,1	54,3	53,1	51,8	50,4	49,0	47,4	45,9	44,3	42,7	41,0	39,2	37,0	34,0	30,8	26,9	23,0
U 18...-550/6T	5,5	4	8,7	70,5	66,4	65,0	63,6	62,0	60,5	58,9	57,2	55,4	53,5	51,5	49,3	46,3	43,3	39,4	34,9	30,4
U 18...-750/8T	7,5	5,5	10,9	95,9	90,9	89,58	88,0	86,1	83,9	81,6	79,5	76,8	74,4	71,8	68,5	65,0	60,4	55,2	49,0	42,2
U 18...-900/9T	9	6,6	12,7	106,4	101,8	100,4	98,6	96,1	93,5	91,0	88,2	85,5	82,7	79,7	76,2	72,1	66,9	60,8	53,7	46,1

ULTRA SV/SL/SLX

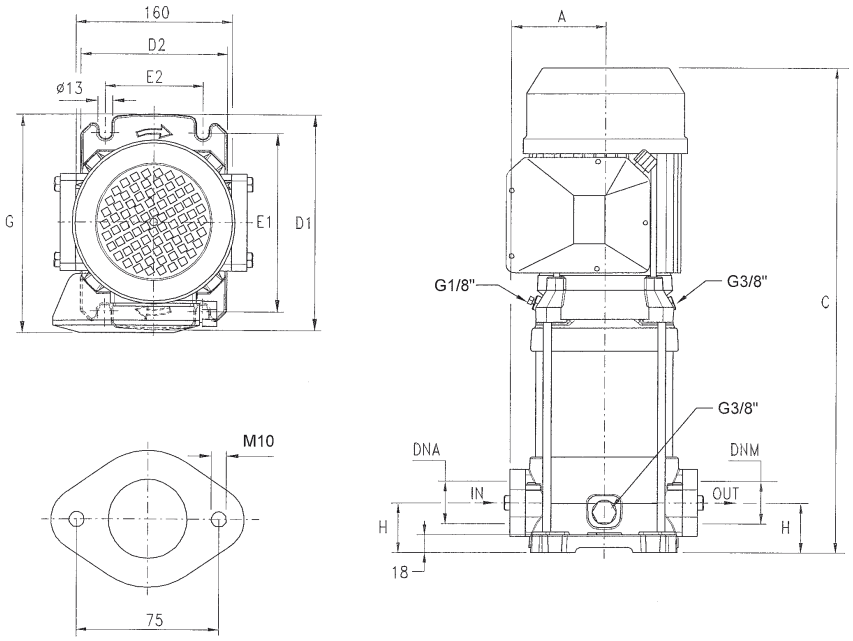

MODELLO POMPA *PUMP'S MODEL*	DIMENSIONI POMPA mm *PUMP'S DIMENSIONS mm*								PESO *WEIGHT* kg	DNA G	DNM G
	A	C	D1	D2	E1	E2	G	H			
U 3SL-100/5	98	429	220	150	180	100	228	50	20,2	1″ 1/4	1″ 1/4
U 3SL-120/6	98	453	220	150	180	100	228	50	21		
U 3SL-150/7	98	507	220	150	180	100	228	50	24,5		
U 3SL-180/8	98	531	220	150	180	100	228	50	25,7		
U 3SL-200/9	98	555	220	150	180	100	228	50	28		
U 3SL-250/10	98	579	220	150	180	100	228	50	28,9		
U 3SL-280/11	98	M 648 T 603	220	150	180	100	M 236 T 228	50	30,4		
U 3SL-300/12	98	M 672 T 627	220	150	180	100	M 236 T 228	50	31,7		

MODELLO POMPA *PUMP'S MODEL*	DIMENSIONI POMPA mm *PUMP'S DIMENSIONS mm*								PESO *WEIGHT* kg	DNA G	DNM G
	A	C	D1	D2	E1	E2	G	H			
U 5SL-150/5	98	459	220	150	180	100	228	50	23,7	1″ 1/4	1″ 1/4
U 5SL-180/6	98	483	220	150	180	100	228	50	24,9		
U 5SL-200/7	98	507	220	150	180	100	228	50	27		
U 5SL-250/8	98	531	220	150	180	100	228	50	28		
U 5SL-280/9	98	M 600 T 555	220	150	180	100	M 236 T 228	50	30,8		
U 5SL-300/10	98	M 624 T 579	220	150	180	100	M 236 T 228	50	31,4		
U 5SL-350/11	98	648	220	150	180	100	228	50	34,7		
U 7SL-180/4	98	435	220	150	180	100	228	50	23,8	1″ 1/4	1″ 1/4

MODELLO POMPA *PUMP'S MODEL*	DIMENSIONI POMPA mm *PUMP'S DIMENSIONS mm*								PESO *WEIGHT* kg	DNA G	DNM G
	A	C	D1	D2	E1	E2	G	H			
U 7SL-250/5	98	459	220	150	180	100	228	50	26,1	1″ 1/4	1″ 1/4
U 7SL-300/6	98	M 528 T 483	220	150	180	100	M 236 T 228	50	29		
U 7SL-350/7	98	552	220	150	180	100	228	50	29,8		
U 7SL-400/8	98	576	220	150	180	100	228	50	33,3		
U 7SL-450/9	98	633	220	150	180	100	251	50	37,7		
U 7SL-550/10	98	657	220	150	180	100	251	50	41		

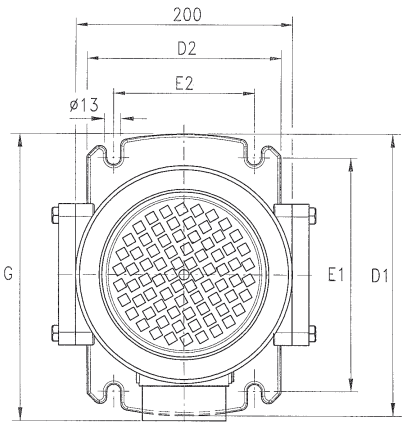

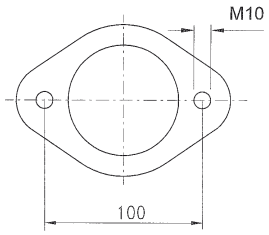

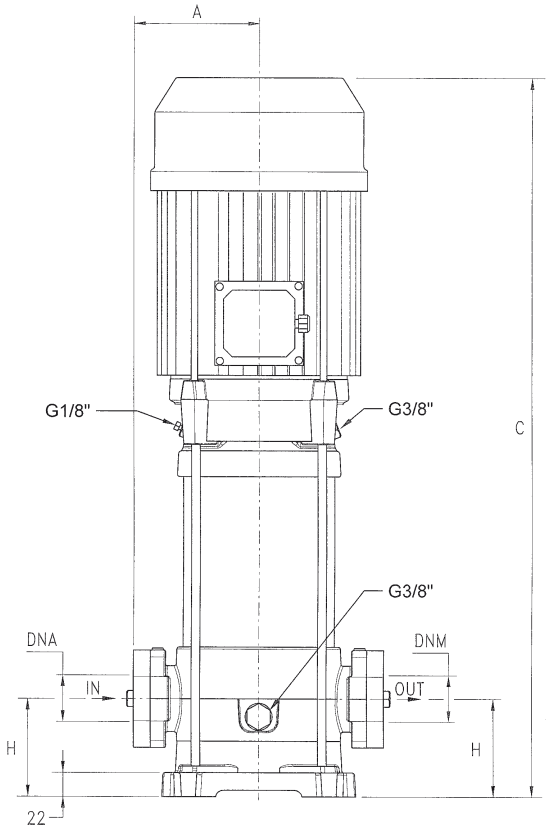

MODELLO POMPA *PUMP'S MODEL*	DIMENSIONI POMPA mm *PUMP'S DIMENSIONS mm*								PESO *WEIGHT* kg	DNA G	DNM G
	A	C	D1	D2	E1	E2	G	H			
U 9SL-200/4	118	490	260	180	215	130	248	80	29,9	1″ 1/2	1″ 1/2
U 9SL-250/5	118	520	260	180	215	130	248	80	30,9		
U 9SL-300/6	118	M 595 T 550	260	180	215	130	M 256 T 248	80	33,8		
U 9SL-400/7	118	625	260	180	215	130	256	80	37,6		
U 9SL-450/8	118	688	260	180	215	130	271	80	41,3		
U 9SL-500/9	118	718	260	180	215	130	271	80	42,1		
U 9SL-550/10	118	748	260	180	215	130	271	80	45,5		

MODELLO POMPA *PUMP'S MODEL*	DIMENSIONI POMPA mm *PUMP'S DIMENSIONS mm*								PESO *WEIGHT* kg	DNA G	DNM G
	A	C	D1	D2	E1	E2	G	H			
U 18SL-250/3	118	492	260	180	215	130	248	90	33,5	2"	2″
U 18SL-400/4	118	575	260	180	215	130	256	90	36,1		
U 18SL-450/5	118	646	260	180	215	130	271	90	40,4		
U 18SL-550/6	118	683	260	180	215	130	271	90	44,4		
U 18SL-750/8	118	804	260	180	215	130	280	90	54,3		
U 18SL-900/9	118	842	260	180	215	130	280	90	54,6		

ULTRA SV/SL/SLX

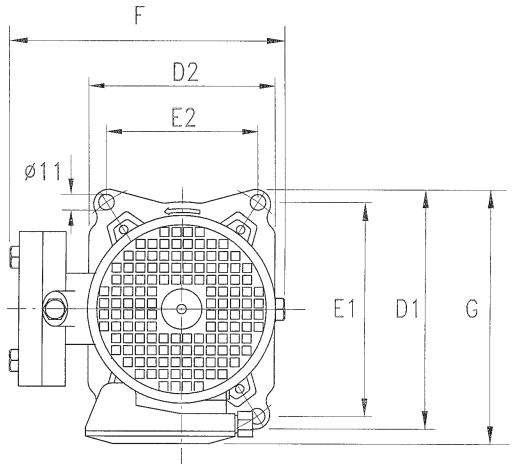

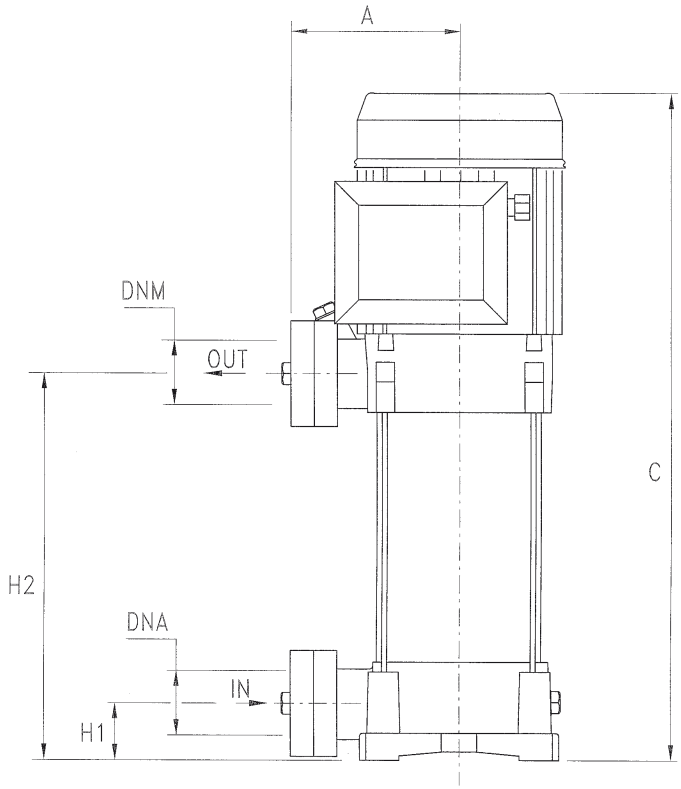

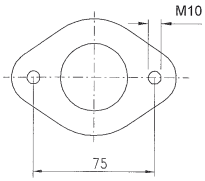

3-5-7

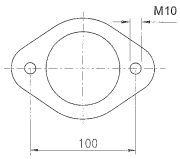

9-18

MODELLO POMPA *PUMP'S MODEL*	DIMENSIONI POMPA mm *PUMP'S DIMENSIONS mm*										PESO *WEIGHT* kg	DNA G	DNM G
	A	C	D1	D2	E1	E2	F	G	H1	H2			
U 3SV-100/5	135	413	204	162	178,5	125	229	213	40	178	19	1″ 1/4	1″ 1/4
U 3SV-120/6	135	437	204	162	178,5	125	229	213	40	202	19,7		
U 3SV-150/7	135	491	204	162	178,5	125	229	220	40	226	22,8		
U 3SV-180/8	135	515	204	162	178,5	125	229	220	40	250	24		
U 3SV-200/9	135	539	204	162	178,5	125	229	220	40	274	25,4		
U 3SV-250/10	135	563	204	162	178,5	125	229	220	40	298	26,2		
U 3SV-280/11	135	M 632 T 587	204	162	178,5	125	229	M 228 T 220	40	322	27,7		
U 3SV-300/12	135	M 656 T 611	204	162	178,5	125	229	M 228 T 220	40	346	29,3		

MODELLO POMPA *PUMP'S MODEL*	DIMENSIONI POMPA mm *PUMP'S DIMENSIONS mm*										PESO *WEIGHT* kg	DNA G	DNM G
	A	C	D1	D2	E1	E2	F	G	H1	H2			
U 5SV-120/4	135	389	204	162	178,5	125	229	213	40	178	19,5	1″ 1/4	1″ 1/2
U 5SV-150/5	135	443	204	162	178,5	125	229	215	40	208,5	22,1		
U 5SV-180/6	135	467	204	162	178,5	125	229	215	40	232,5	2,3		
U 5SV-200/7	135	491	204	162	178,5	125	229	215	40	256,5	25,4		
U 5SV-250/8	135	515	204	162	178,5	125	229	215	40	280,5	26,2		
U 5SV-280/9	135	M 584 T 539	204	162	178,5	125	229	M 230 T 215	40	304,5	28,8		
U 5SV-300/10	135	M 608 T 563	204	162	178,5	125	229	M 230 T 215	40	328,5	29,5		
U 5SV-350/11	135	626	204	162	178,5	125	229	230	40	352,5	32,8		

MODELLO POMPA *PUMP'S MODEL*	DIMENSIONI POMPA mm *PUMP'S DIMENSIONS mm*										PESO *WEIGHT* kg	DNA G	DNM G
	A	C	D1	D2	E1	E2	F	G	H1	H2			
U 7SV-180/4	135	419	204	162	178,5	125	229	215	40	184,5	22,1	1″ 1/4	1″ 1/4
U 7SV-250/5	135	443	204	162	178,5	125	229	215	40	208,5	24,5		
U 7SV-300/6	135	467	204	162	178,5	125	229	215	40	232,5	27,3		
U 7SV-350/7	135	552	204	162	178,5	125	229	230	40	256,5	28,0		
U 7SV-400/8	135	576	204	162	178,5	125	229	230	40	280,5	31,2		
U 7SV-450/9	135	633	204	162	178,5	125	235	250	40	304,5	36,0		
U 7SV-550/10	135	657	204	162	178,5	125	235	250	40	328,5	39,4		

MODELLO POMPA *PUMP'S MODEL*	DIMENSIONI POMPA mm *PUMP'S DIMENSIONS mm*										PESO *WEIGHT* kg	DNA G	DNM G
	A	C	D1	D2	E1	E2	F	G	H1	H2			
U 9SV-200/4	135	443	204	162	178,5	125	229	215	40	208,5	23,9	1″ 1/2	1″ 1/4
U 9SV-250/5	135	473	204	162	178,5	125	229	215	40	238,5	24,8		
U 9SV-300/6	135	M 548 T 503	204	162	178,5	125	229	M 230 T 215	40	268,5	27,9		
U 9SV-400/7	135	578	204	162	178,5	125	229	230	40	298,5	31,2		
U 9SV-450/8	135	641	204	162	178,5	125	235	250	40	328,5	35,9		
U 9SV-500/9	135	671	204	162	178,5	125	235	250	40	358,5	36,7		
U 9SV-550/10	135	701	204	162	178,5	125	235	250	40	388,5	40,0		

MODELLO POMPA *PUMP'S MODEL*	DIMENSIONI POMPA mm *PUMP'S DIMENSIONS mm*										PESO *WEIGHT* kg	DNA G	DNM G
	A	C	D1	D2	E1	E2	F	G	H1	H2			
U 18SV-250/3T	135	451	204	162	178,5	125	229	215	50	213,5	28,6	2″	1″ 1/2
U 18SV-400/4T	135	534	204	162	178,5	125	229	230	50	251	31,1		
U 18SV-450/5T	135	605	204	162	178,5	125	235	250	50	288,5	36,2		
U 18SV-550/6T	135	642	204	162	178,5	125	235	250	50	326	40,0		
U 18SV-750/8T	135	763	204	162	178,5	125	255	253	50	401	50,4		
U 18SV-900/9T	135	801	204	162	178,5	125	255	253	50	439	51,0		