I-VOR P

ELETTROPOMPA SOMMERGIBILE PER ACQUE SPORCHE VORTEX



Pompa sommergibile per il drenaggio e trasferimento di acque sporche. Indicata per il pompaggio acque di infiltrazione, acque domestiche, locali inondati, acque di pozzi e cisterne.

Camicia motore in acciaio Aisi 304
Corpo pompa in materiale termoplastico
Girante in PPO

- Motoprotettore termico incorporato
- Classe isolamento B
- Albero motore in acciaio AISI 304
- Tenuta a doppio labbro lubrificata
- Protezione lato pompa parasabbia
- Cavo di alimentazione 10 mt
- Maniglia di trasporto in materiale plastico

Elettropompa AUTOMATICA (**AUT**)
completa di interruttore a galleggiante

TABELLA DELLE PRESTAZIONI

Tipo	Hp	kW	1 ~ 50Hz Amp. 230 V	Q (lt/m) Portata								
				0	15	25	50	75	100	125	150	175
				Hm totale in CA								
IVORP AUT	0,3	0,22	1,8	6,0	5,8	5,6	5,3	4,5	3,8	2,4	1,8	-

PRESTAZIONI IDRAULICHE

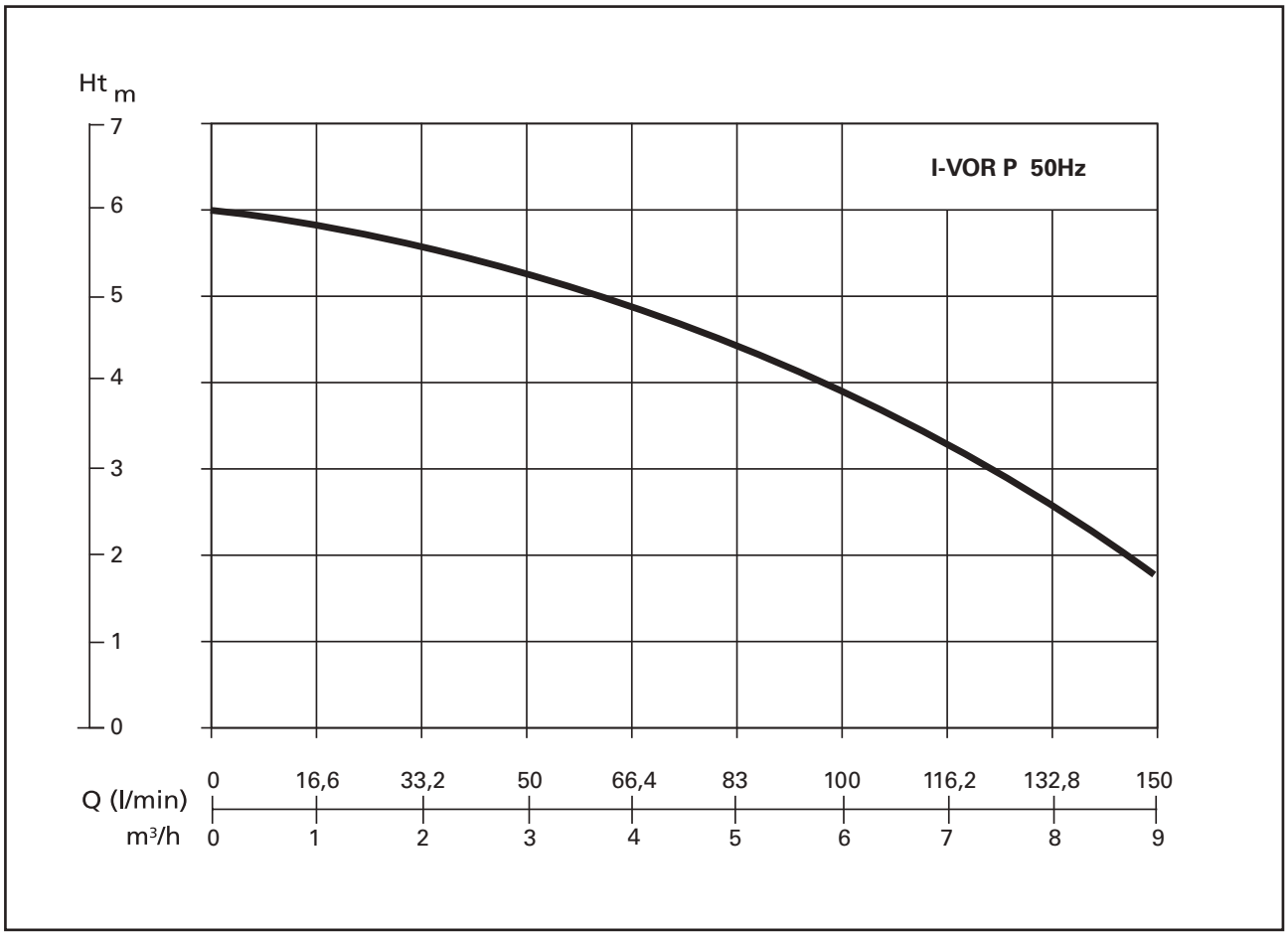

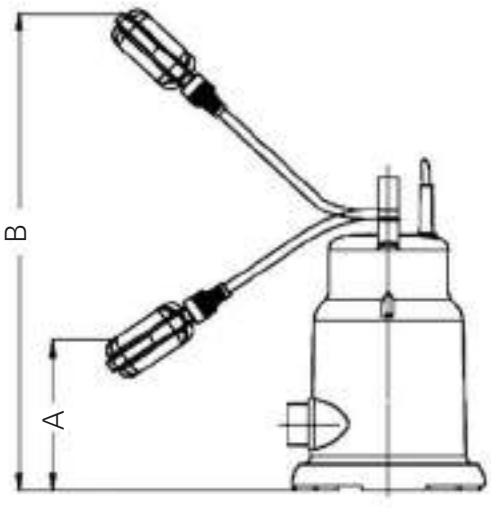

TABELLA DI INGOMBRO E PESI

Tipo	Dimensioni mm				Peso Kg
	A	B	Ø DNM	Passaggio libero mm	
IVORP AUT	80	330	1"1/4	20	5