I-VOR PX

ELETTROPOMPA SOMMERGIBILE ACQUE SPORCHE VORTEX



Pompa sommergibile per il drenaggio e trasferimento di acque scure. Indicata per il pompaggio acque di infiltrazione, acque domestiche, locali inondati, acque di pozzi e cisterne.

Camicia e manico in acciaio AISI 304
Corpo pompa in PP+30% fibra di vetro
Girante in PPO

- Motoprotettore termico incorporato
- Classe isolamento B
- Albero motore in acciaio AISI 304
- Tenuta meccanica ceramica/grafite/ NBR più labbro
- Protezione lato pompa parasabbia
- Cavo alimentazione 10 mt

Elettropompa AUTOMATICA (**AUT**)
completa di interruttore a galleggiante

TABELLA DELLE PRESTAZIONI

Tipo	Hp	kW	1 ~ 50Hz Amp. 230 V	Q (lt/m) Portata								
				0	25	50	75	100	125	150	200	250
				Hm totale in CA								
IVORPX AUT	0,45	0,32	2,6	8,0	7,5	7,2	6,5	6,0	5,0	4,0	2,5	-

PRESTAZIONI IDRAULICHE

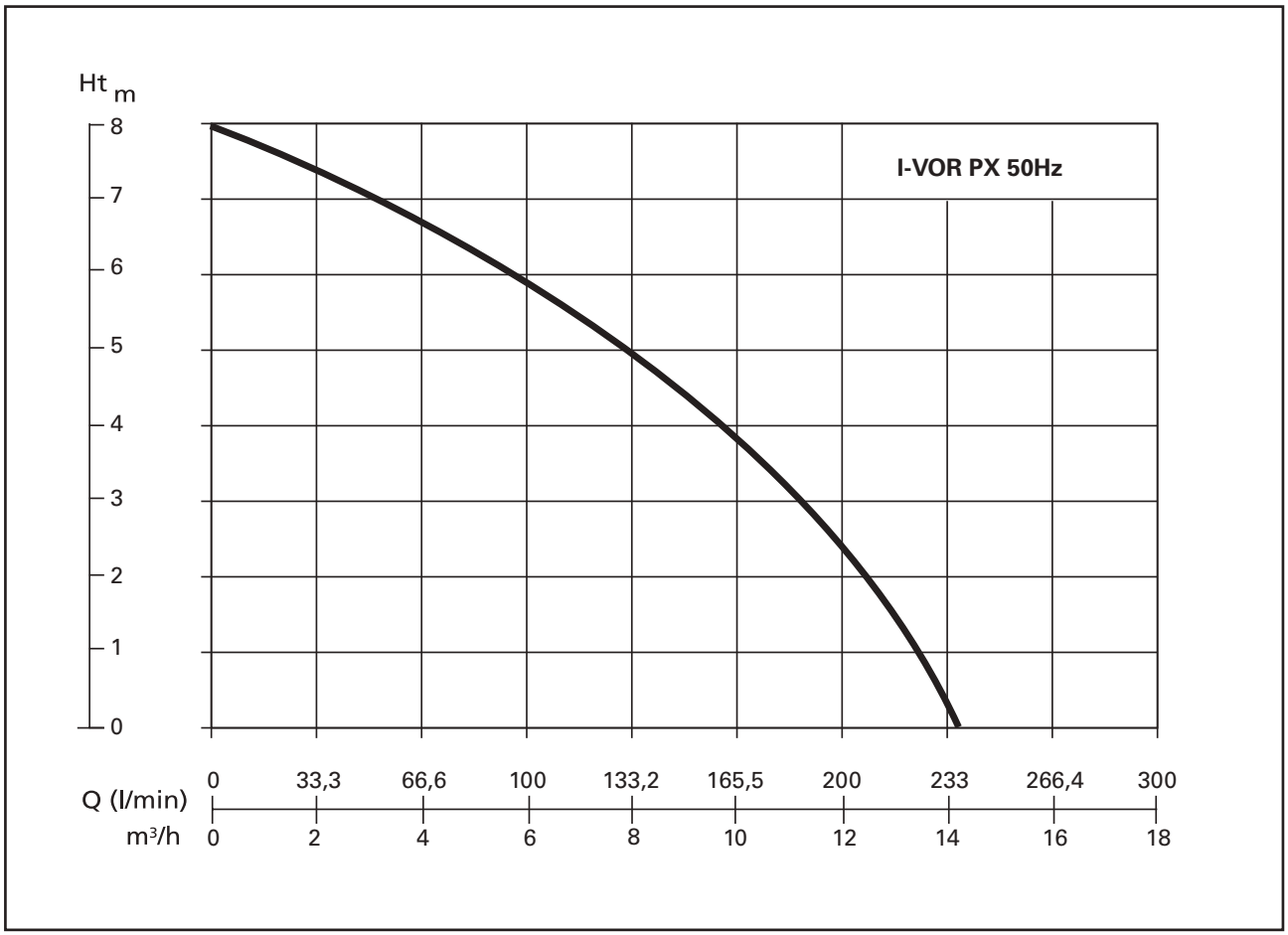

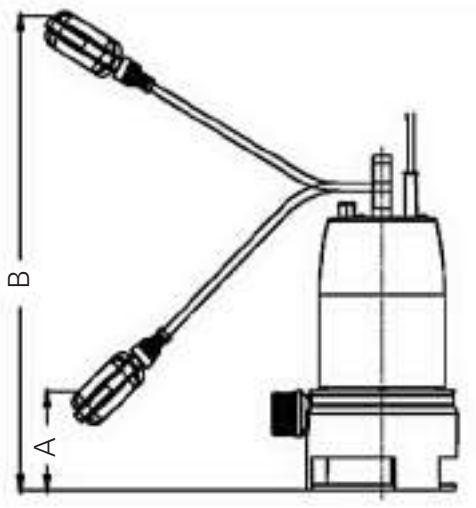

TABELLA DI INGOMBRO E PESI

Tipo	Dimensioni mm				Peso Kg
	A	B	Ø DNM	Passaggio libero mm	
IVORPX AUT	100	476	1"1/4	25	5,7