OPTIMA

ELETTROPOMPE PER PISCINA

Elettropompe autoadescanti per piscina. Grande prefiltro e coperchio trasparente con chiusura a pomelli pieghevoli. Corpo pompa e diffusore in Polipropilene rinforzato resistente agli agenti chimici per piscina. Compatibili con acqua di mare.

Materiali

- Girante in Noryl
- Albero motore in acciaio inox AISI316
- Tenuta meccanica in carbo- ceramica e acciaio Inox AISI 316
- Motore ventilato
- Grado protezione IP55
- Giri motore 2850 rpm
- Attacchi: femmina 1"½

MÁX 69dB

SALT WATER READY



PRESTAZIONI IDRAULICHE

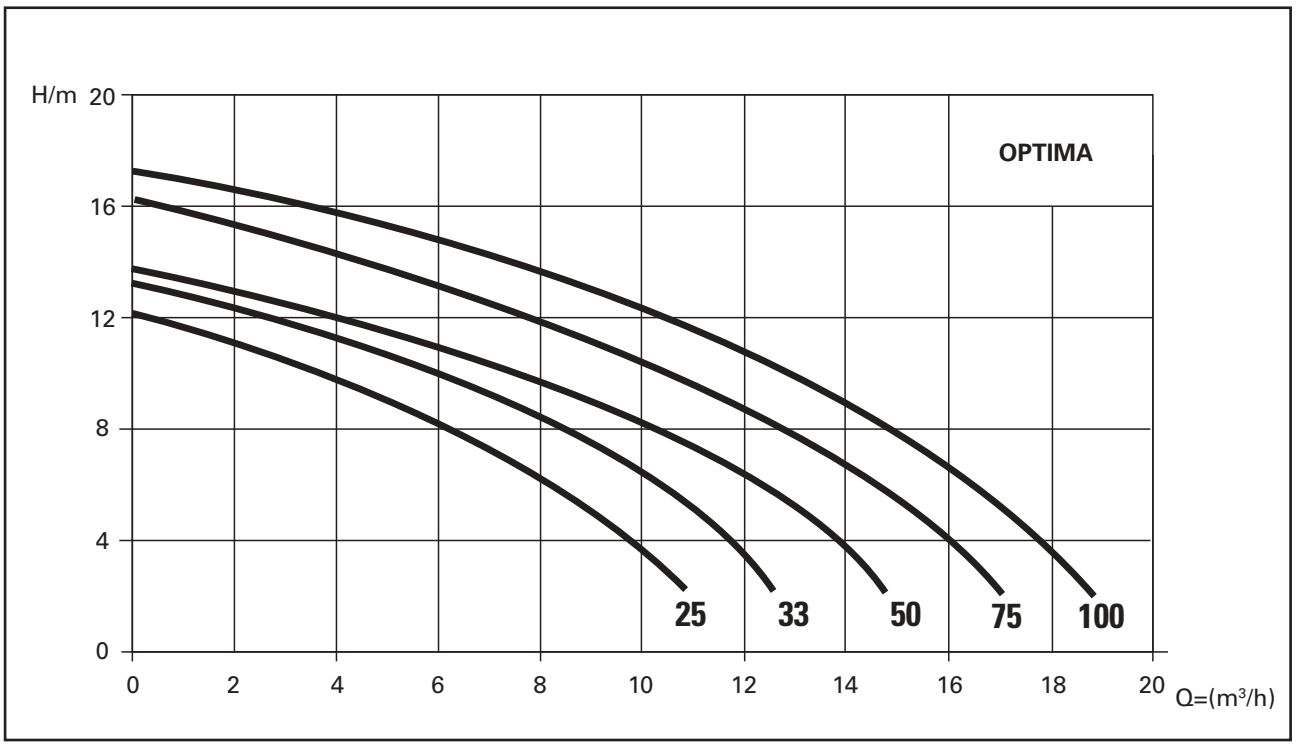

TABELLA DELLE PRESTAZIONI

Codice	P_2 Nom.		1 ~ 50Hz Amp.	Hm	4	6	8	10	12	14	16	DNM	DNA
	Hp	kW	230 V										
OPTIMA 025 M	0,25	0,16	2,6		10	8	6	4	0,5	-	-	50	50
OPTIMA 033 M	0,33	0,25	2,9		12	10	8	5,5	2	-	-	50	50
OPTIMA 050 M	0,50	0,37	3,3	m^3/h	14	12	10	7	5	-	-	50	50
OPTIMA 075 M	0,75	0,55	3,8		16	154	12,5	10	8	4,2	-	50	50
OPTIMA 100 M	1,0	0,75	4,2		17	16	15,3	13	10,5	7,6	5,5	50	50

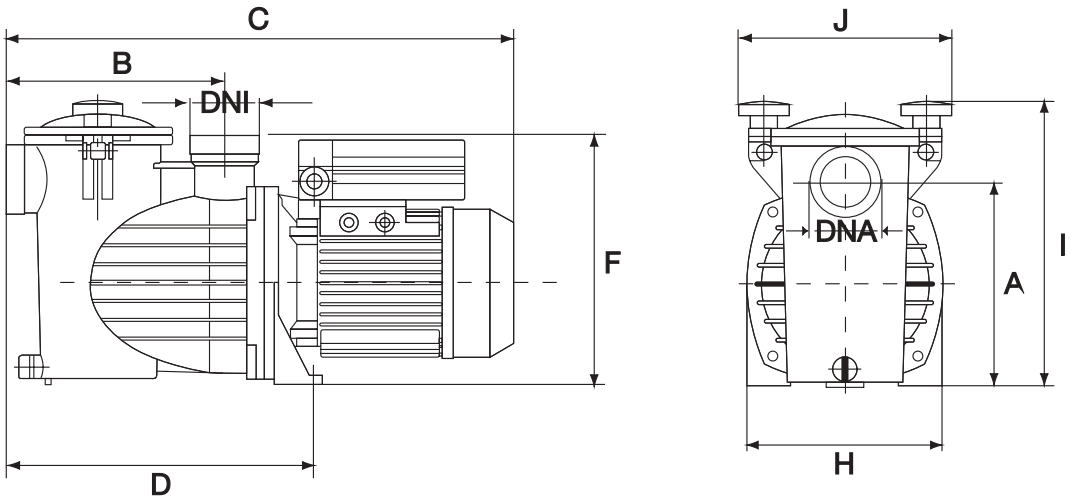

TABELLA DI INGOMBRO E PESI

Tipo	Dimensioni mm								Peso Kg
	A	B	C	D	F	H	I	J	
OPTIMA 025 M	191	205	476	273	233	180	275	197	10
OPTIMA 033 M	191	205	476	273	233	180	275	197	10
OPTIMA 050 M	191	205	476	273	233	180	275	197	11
OPTIMA 075 M	191	205	476	273	233	180	275	197	11
OPTIMA 100 M	191	205	476	273	233	180	275	197	11