VARIO TR 15-20

GRUPPI DI PRESSURIZZAZIONE DUE POMPE VERTICALI CON INVERTER A PANNELLO



Descrizione

Gruppo di pressurizzazione con Inverter composto da due elettropompe multistadio verticali con giranti Inox.

Il gruppo è composto da:
- N. 2 elettropompe verticali serie SPV
- N. 1 collettore zincato in aspirazione
- N. 1 collettore zincato in mandata
- N. 2 valvole di ritegno
- N. 4 valvole a sfera
- N. 2 Inverter

Sono esclusi i vasi di espansione.

Applicazioni

- Pressurizzazione domestica
- Pressurizzazione impianti idrici industriali
- Fontane e giochi d'acqua

Liquido pompato:
pulito senza parti abrasive in sospensione.
Temperatura acqua pompata +2°C ÷ +40°C
Temperatura aria max +45°C

Sistema VARIO

L'Inverter VARIO regola in modo continuo la velocità di rotazione di una elettropompa, in modo da mantenere la pressione costante al variare della portata. L'altra elettropompa, sempre a velocità variabile, si inserisce a cascata, dopo che la prima ha raggiunto la massima velocità e compensano le fluttuazioni di pressione nell'impianto. Ad ogni ciclo di funzionamento è prevista la commutazione di riavvio su una pompa diversa, in modo da garantire un utilizzo uniforme.

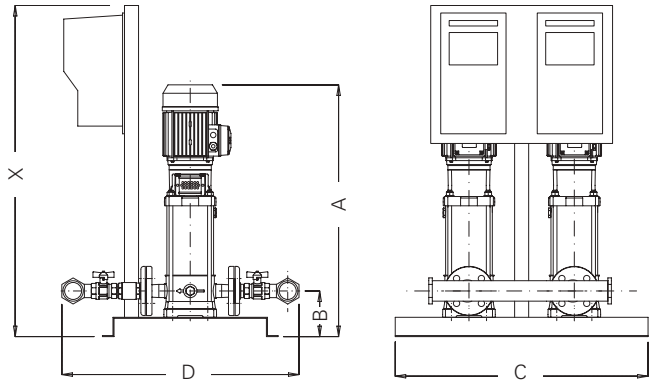

TABELLA DI INGOMBRO E PESI

Tipo	Dimensioni mm					DNA	DNM	Peso Kg
	X	A	B	C	D			
VARIOTR320SV155T	860	960	140	720	1022	3"	3"	179
VARIOTR320SV157T	860	1123	140	720	1022	3"	3"	227
VARIOTR320SV205T	860	947	140	720	1022	3"	3"	207
VARIOTR320SV206T	860	1107	140	720	1022	3"	3"	223
VARIOTR320SV208T	860	1272	140	720	1022	3"	3"	343

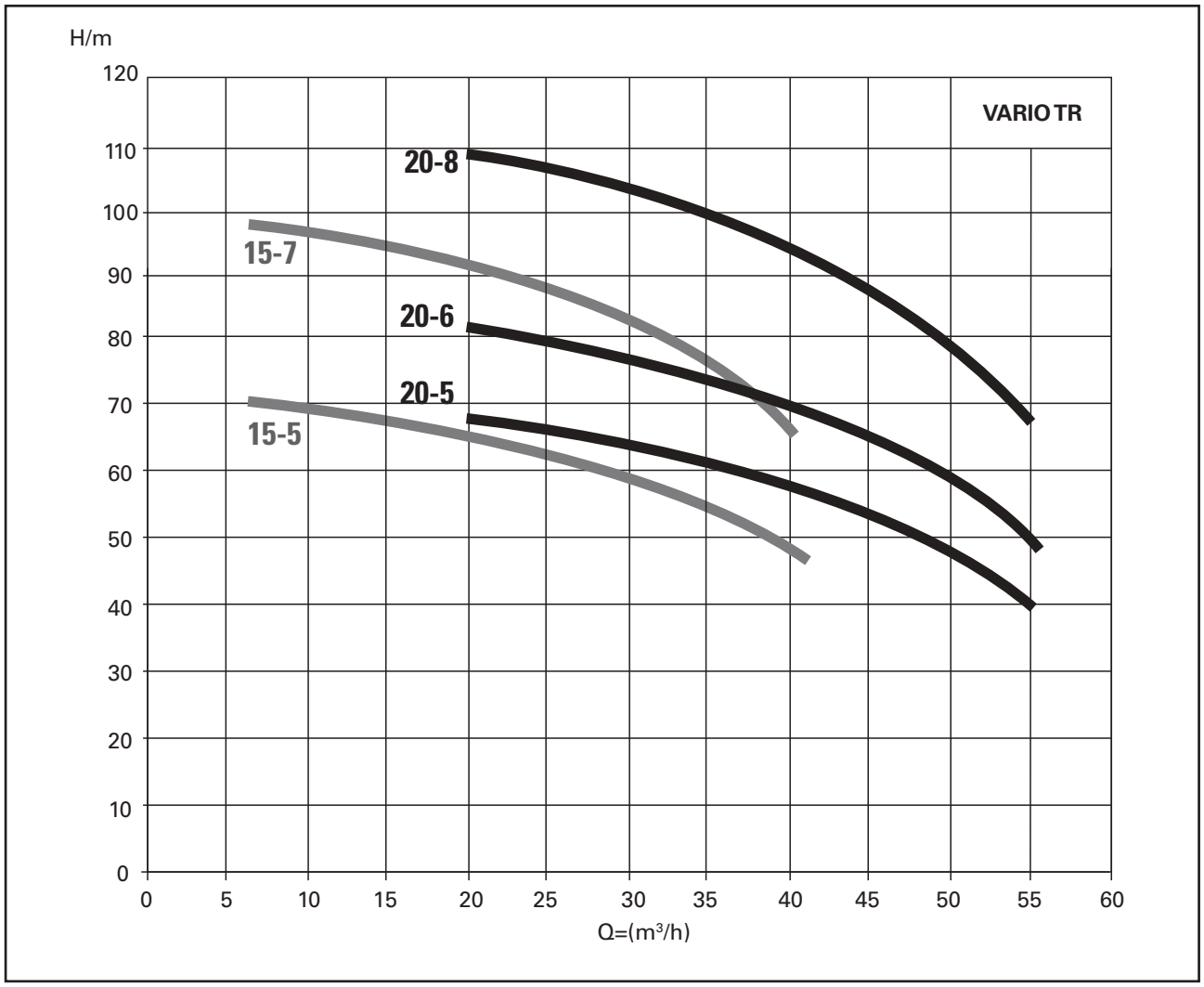

TABELLA DELLE PRESTAZIONI

Codice	P_2 Nom.		Alimentazione gruppo	m³/h	6,0	12,0	18,0	20,0	22,0	30,0	42,0	48,0	52,0	56,0
	Hp	kW	50 Hz	l/min	100,0	200,0	266,7	333,4	366,7	500,0	700,0	800,0	866,7	933,3
VARIOTR320SV155T	5,5 + 5,5	4,0 + 4,0	3 x 400 V	H m in CA	70	68	66	65	64	58	48	-	-	-
VARIOTR320SV157T	7,5 + 7,5	5,5 + 5,5	3 x 400 V		98	96	94	92	91	83	65	-	-	-
VARIOTR320SV205T	7,5 + 7,5	5,5 + 5,5	3 x 400 V		-	-	-	67	66	63	55	53	45	40
VARIOTR320SV206T	10 + 10	7,5 + 7,5	3 x 400 V		-	-	-	81	80	76	68	61	55	49
VARIOTR320SV208T	15 + 15	11 + 11	3 x 400 V		-	-	-	109	108	104	92	82	75	67